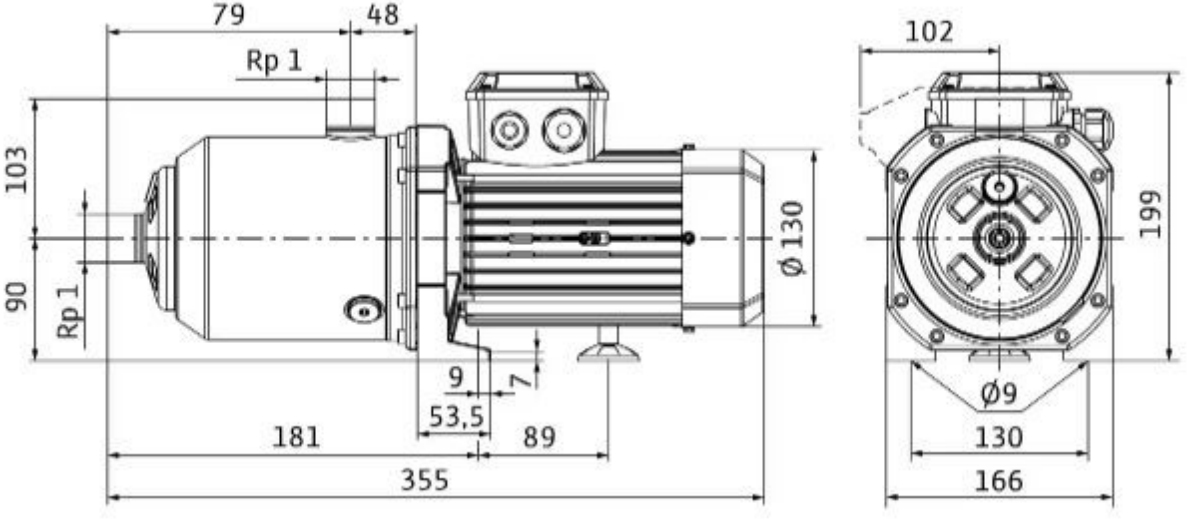
79
48
Rp 1
103
90
Rp 1
ø 130
9
7
53,5
181
89
355
102
199
ø9
130
166